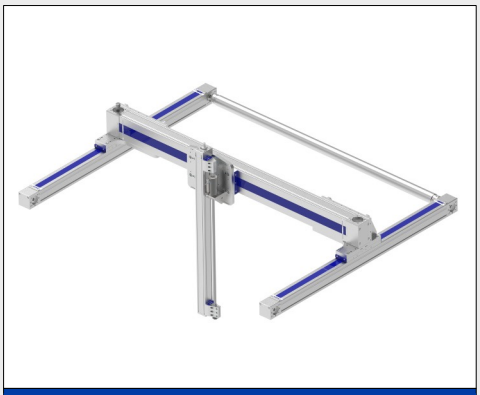

Mechanische Lineareinheit

HSB-beta®-Standardsysteme

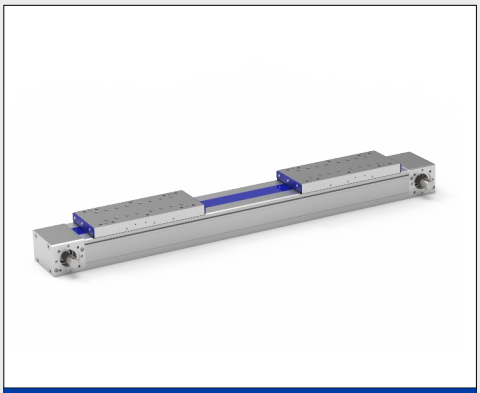

Mechanische Lineareinheit

HSB-beta® 140-ZRSD

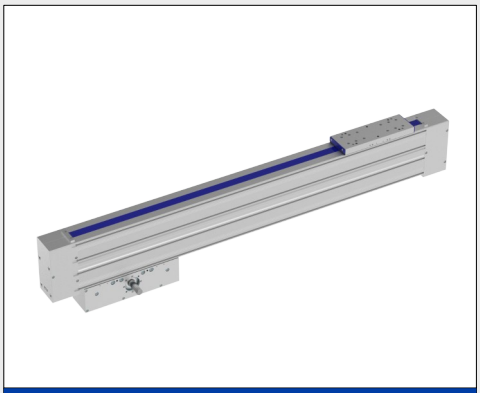

Mechanische Lineareinheit

HSB-beta®-ADHE

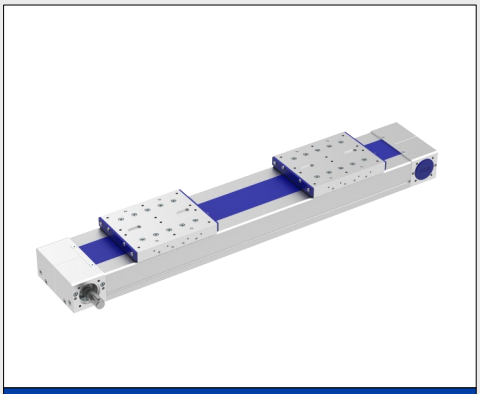

Kompakt-Lineareinheit

HSB-delta®-ZSS-R-L

Portal-Lineareinheit

HSB-gamma® 90 - 280-GDHE

Portal-Lineareinheit

HSB-gamma® 220 + 280-SSF

Portal-Lineareinheit

HSB-gamma® 300 + 400-AZSS

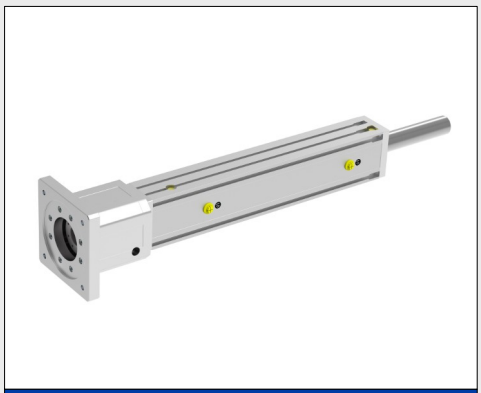

Stößel-Lineareinheit

HSB-gamma®-SGH

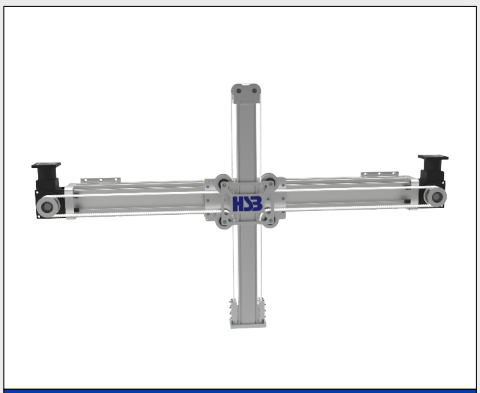

Portal-Lineareinheitt

HSB-sigma®-ZRK

Sonderlösungen

Inhaltsverzeichnis

Baureihe	Baugröße	Beschreibung
HS3-beta		
Beta		Standardsysteme 3-Achs-System und 3-Achs-Flächenportal
Beta	140-ZRSD	Mechanische Lineareinheit Funktionsprinzip
Beta	140-ZRSD	Mechanische Lineareinheit
Beta	ADHE	Mechanische Lineareinheit Funktionsprinzip
Beta	40-ADHE	Mechanische Lineareinheit
Beta	50-C-ADHE	Mechanische Lineareinheit
Beta	70-C-ADHE	Mechanische Lineareinheit
Beta	80-ADHE	Mechanische Lineareinheit
Beta	110-ADHE	Mechanische Lineareinheit
HS3-delta		
Delta	ZSS-R-L	Kompakt-Lineareinheit Funktionsprinzip
Delta	110-C-ZSS-R-L	Kompakt-Lineareinheit
Delta	145-C-R-L	Kompakt-Lineareinheit
Delta	200-ZSS-R-L	Kompakt-Lineareinheit
HS3-gamma		
Gamma	GDHE	Portal-Lineareinheit Funktionsprinzip
Gamma	90-GDHE	Portal-Lineareinheit
Gamma	120-GDHE	Portal-Lineareinheit
Gamma	160-GDHE	Portal-Lineareinheit
Gamma	220-GDHE	Portal-Lineareinheit
Gamma	280-GDHE	Portal-Lineareinheit
Gamma	220/280-SSF	Portal-Lineareinheit Funktionsprinzip
Gamma	220-SSF	Portal-Lineareinheit
Gamma	280-SSF	Portal-Lineareinheit
Gamma	280-SSF	Portal-Lineareinheit Funktionsprinzip der Sicherheitsfangmutter Z-Achse
Gamma	220/280-SSF	Profilabmessungen / Nutensteine (NS)
Gamma	300/400-AZSS	Portal-Lineareinheit Funktionsprinzip
Gamma	300-AZSS	Portal-Lineareinheit
Gamma	400-AZSS	Portal-Lineareinheit
Gamma	300/400-AZSS	Portal-Lineareinheit Profilabmessungen
Gamma	SGH	Stößel-Lineareinheit Funktionsprinzip
Gamma	90-SGH	Stößel-Lineareinheit
Gamma	120-SGH	Stößel-Lineareinheit
Gamma	160-SGH	Stößel-Lineareinheit
Gamma	SGH	Stößel-Lineareinheit Bestellbezeichnung
HS3-sigma		
Sigma	ZRK	System-Lineareinheit Funktionsprinzip
Sigma	ZRK	Bewegung
Sigma	120-70-ZRK	System-Lineareinheit
Sigma	160-90-ZRK	System-Lineareinheit

Kontakt zu unserem Außendienst

Haben wir Ihr Interesse geweckt?

Dann wenden Sie sich bitte an unsere Außendienstmitarbeiter.
Sie beraten Sie gerne. Ihren persönlichen Berater finden Sie hier:

https://www.hsb-automation.de/kontakt/vertrieb-deutschland

Sie kennen Ihren Berater bereits? Dann klicken Sie einfach auf das entsprechende Bild und schreiben Sie eine E-Mail.

Otto Dohles
Vertriebsleiter

Leon Dohles
Stellvertretender Vertriebsleiter
HSB Vertriebsbüro Nord-Ost, Bayern-Nord

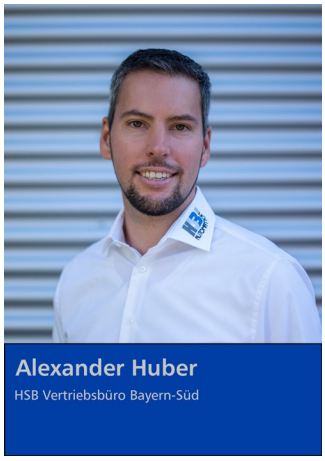

Alexander Huber
HSB Vertriebsbüro Bayern-Süd

Jannik Beer
HSB Vertriebsbüro Nord

Ludger Winning
HSB Vertriebsbüro Nord-West

Fabian Link
HSB Vertriebsbüro Baden-Württemberg-Süd

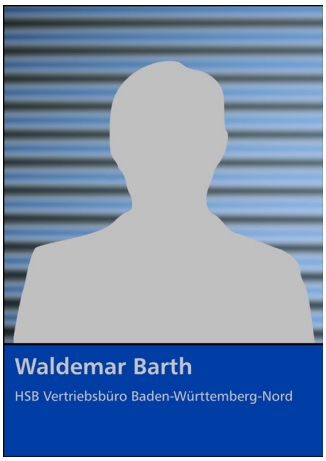

Waldemar Barth
HSB Vertriebsbüro Baden-Württemberg-Nord