mit Zahnriementrieb und Rollenführung (ARH)

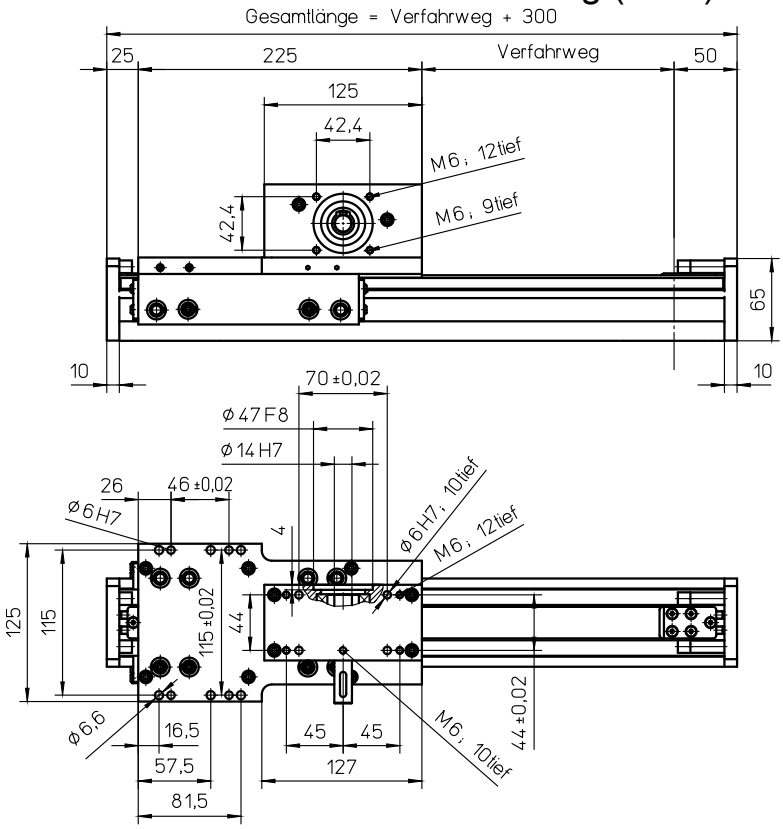

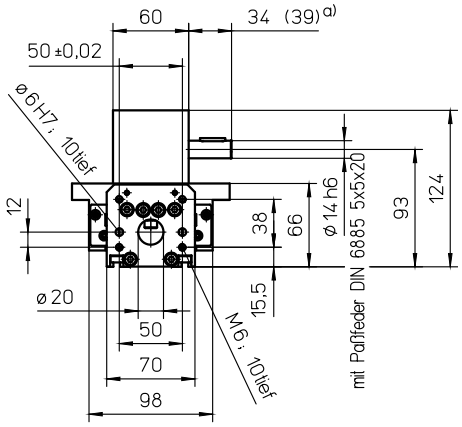

a) Werte in Klammern gelten für Ausführung GX

Befestigungselemente siehe Seite S17

Gewichte	ARH
Basis ohne Verfahrweg:	4,25 kg
Verfahrweg je 100 mm:	0,40 kg
Schlitten kpl. 225 mm:	2,75 kg
Gesamtlänge max.: (längere auf Anfrage)	8000 mm

Technische Daten	ARH
Geschwindigkeit max.:	6,25 m/s
Beschleunigung max.:	60 m/s²
Wiederholgenauigkeit:	± 0,08 mm
Leerlaufdrehmoment:	0,85 Nm
Trägheitsmoment: (rotatorisch)	5,37 •10^{-5} kgm²
Antriebselement:	Zahnriemen **25 AT5-E**
Verfahrweg pro Umdrehung:	125 mm

Kräfte und Momente

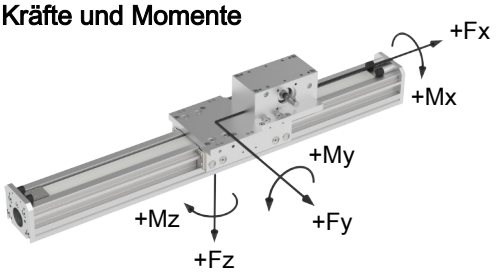

	ARH
Kräfte	dynamisch [N]
F_x b)	1050
F_Y	1350
F_Z	1850
$-F_Z$	1200
Momente	dynamisch [Nm]
M_X	50
M_Y	120
M_Z	110

b) Maximalwert (siehe Diagramm „Fx-v-Diagramm“)
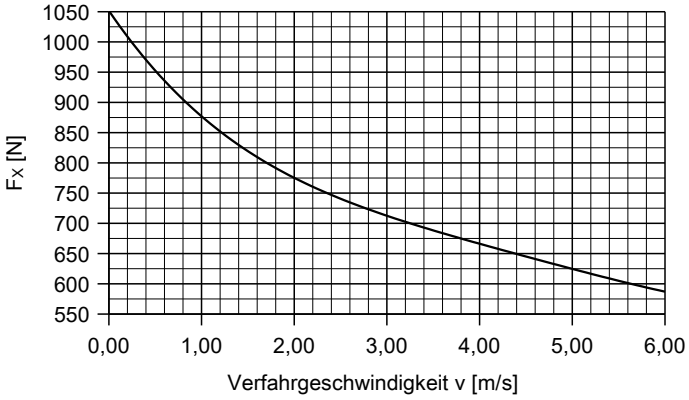
Fx - v - Diagramm